女子シングルス　A

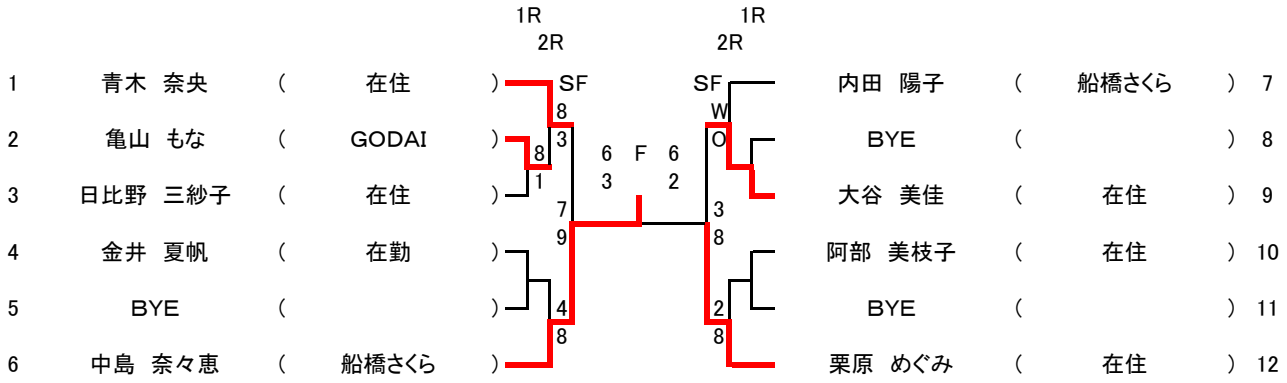
1R
2R
1R
2R
1 青木　奈央 (在住) SF
2 亀山　もな (GODAI)
3 日比野　三紗子 (在住)
4 金井　夏帆 (在勤)
5 BYE ( )
6 中島　奈々恵 (船橋さくら)
8
3
8
1
7
9
4
8
6
3
F
6
2
SF
W
O
3
8
2
8
内田　陽子 (船橋さくら) 7
BYE ( ) 8
大谷　美佳 (在住) 9
阿部　美枝子 (在住) 10
BYE ( ) 11
栗原　めぐみ (在住) 12