男子ダブルス B ＜1＞

1	三浦龍一・中本洋志	ポセイドン・在勤	
2	佐藤一・大内裕治	在住	
3	松栄宏明・労網秀一	アイズ	
4	伊藤慎一・小島克夫	在住	
5	BYE		
6	菅野洋・新井宏彦	在住	
7	西澤敏哉・杉山和彦	在住	
8	大槻吉毅・小野洋美	在住	
9	田口将浩・堀口幸一	在住	
10	大久保靖・酒井大幹	船橋さくら	
11	西野宏文・加瀬裕規	在住	
12	泉裕太・梓澤祐介	在住	
13	濱田隆馬・濱田文吾	在住	
14	美馬政幸・皆川誠	在住	
15	浅田賢・吉武新一	GODAI	
16	高橋秀幸・生賀康則	津田沼ローン	
17	木内政人・久保田教文	在住	
18	若杉卓弥・高橋孝次	在勤	
19	伊藤俊弥・西山達郎	在住	
20	小林豊・矢野喬士	在住	
21	川瀬剛・森弘幸	在勤	
22	飯尾正俊・飯尾隆志	在住	
23	中山康夫・保木隆秀	在住	
24	飯田貴彦・磯部光弘	在住	

25	坂田憲一・中村大介	在勤	
26	大澤洋一・東和宏	在住	
27	安東洋一・小島伸俊	ポセイドン	
28	北口良輔・福田和信	在住	
29	田村健・水野仁人	Blowin	
30	原尚弘・前田直寛	在住	
31	滝花修史・稲葉智彦	在勤	
32	水戸亮・馬場孝太	在住	
33	関博志・関健太	在住	
34	宍戸敬昭・古閑慎也	在住	
35	加藤晴彦・三橋真樹	在住	
36	長澤崇之・太田創	在住	
37	岩崎透・竹内啓二	Blowin・在勤	
38	中西剛・江花照夫	ウエストグリーン	
39	古川裕貴・二口傑	在勤	
40	小原成就・山中男也	在住	
41	原田誠・斉藤拓己	在住・在勤	
42	大川雄一・田中秀明	在住	
43	小野寺晴彦・青木晴樹	CourtRays・在住	
44	椎名祥一・五十嵐武司	在住	
45	大川健一郎・森昌文	在勤・在住	
46	青山裕亮・隅田健司	在住	
47	早川洋一・石井太郎	在住	
48	佐藤公昭・山崎伸治	在住	

37	岩崎透・竹内啓二	Blowin.・在勤	
62	芳川和仁・.鈴木皓大	在住・GODAI	

男子ダブルス B ＜2＞

49	井手崇・浅野英敬	GODAI	
50	海上和宏・新藤大介	在住	
51	八木岡武志・大野隆博	在住	
52	黒田康之・丸山重敏	在勤・在住	
53	倉茂孝道・吉沢隆史	在住・在勤	
54	鈴木憲明・有元健太郎	在住	
55	石井将太・只松秀樹	在勤・在住	
56	中西晴義・石川滉大	在住	
57	徳田修一・石川慧	在住	
58	栗原浩・加藤範行	在住	
59	松丸博光・大村哲史	在住	
60	棚澤仁・小澤聡司	在住	
61	日暮日勢・二村祐矢	在住・船橋うにーず	
62	芳川和仁・鈴木皓大	在住・GODAI	
63	山本敏弘・高梨秀雄	在勤	
64	若林貴之・小笠原晃	在住	
65	松橋耕治・湯浅直人	在住	
66	山田聡・中一男	在住	
67	来住俊平・福永健太	在勤	
68	舛本稔・佐藤暁史	Liberty	
69	山田伊知郎・森忠雄	在住	
70	石井久行・吉井明人	在住	
71	奥野拓・野坂拓矢	GODAI	
72	宍倉進・篠原圭介	サムインドア・在住	
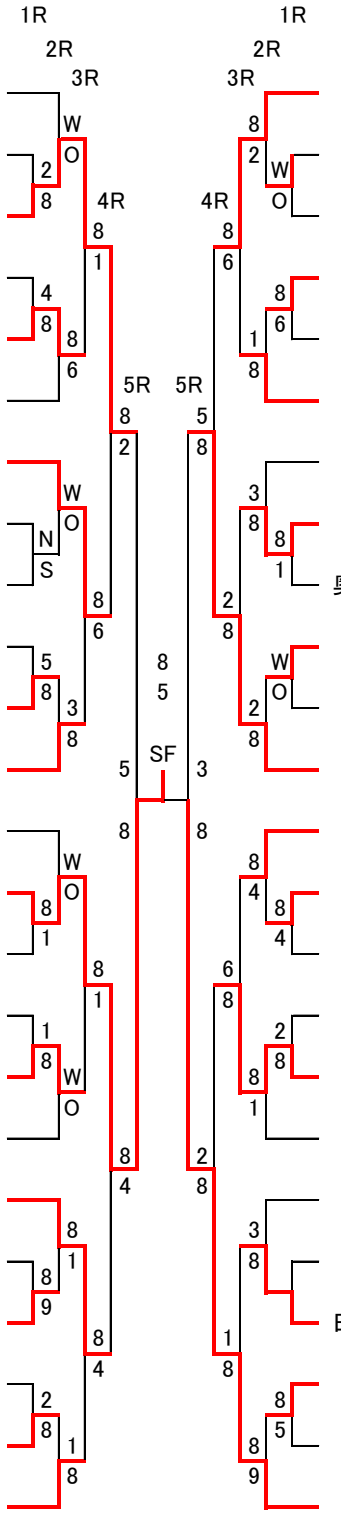
73	広木剛・折居渉	在住	
74	和田善成・大塚一慶	在勤・在住	
75	加藤雅俊・加藤俊介	在住	
76	髙木宏昌・小林敦	在住	
77	峯﨑悠太・金子瑠祐	在勤	
78	鍵山泰三・大谷和久	在住	
79	栗山努・仲村知記	在住	
80	佐野匠・大石健太	在住・在勤	
81	奥根三津夫・金田勝利	船橋さくら・在住	
82	荒川秀一・村昭寛	在住	
83	桜井敦・井上道晶	ポセイドン・在住	
84	伊藤正章・大谷康継	在住	
85	古渡裕之・柳沼圭一	在勤	
86	有賀孝一・藤本俊	在勤・在住	
87	川村元信・山形人士	在住	
88	千田富勅・稲葉隆一	在勤・在住	
89	関原竜也・斉藤友彦	在住	
90	綿引慎一・宮澤吉彦	在住	
91	大野浩和・松延勲	在勤	
92	BYE		
93	田部井浩一・神谷祐介	在住	
94	吉野博明・武本和也	在住	
95	武藤嘉一・堀慎一	在住・在勤	
96	種田永遠・山内康輝	在勤・在住