男子ダブルス B ＜1＞

1	種田永遠・山内康輝	在勤・在住	
2	田村健・佐藤拓郎	在住	
3	西村徹・斉藤伸弘	在住	
4	栗山務・仲村知記	在住	
5	古渡裕之・柳沼圭一	在勤	
6	諸留圭介・二口傑	在勤	
7	小林邦彦・渡邊悠貴	遥かなる蒼	
8	髙橋秀幸・佐々木伸志	津田沼ローン	
9	北野康弘・高橋暢之	在住	
10	山口智之・芝田勝	在住	
11	金子達・大徳直也	在勤・在住	
12	大槻吉毅・小野洋美	在住	
13	只松秀樹・佐久間優生	在住	
14	阿部眞也・石橋満	在住	
15	水野仁人・碇山和弥	Blowin	
16	籾山正寿・友次康輔	在住	
17	奥根三津夫・金田勝利	船橋さくら・在住	
18	楢崎裕和・新谷渉	在住	
19	星孝宏・平池俊文	CourtRays・在住	
20	高梨孝一・井上知之	在住	
21	六波羅弘・鈴木稔淋	在勤	
22	山本祐嗣・森弘幸	在勤	
23	出口浩司・宮澤吉彦	在住	
24	佐藤公昭・山崎伸治	在住	
25	青山裕亮・隅田健司	在住	
26	稲葉光・川崎一志	在住・田喜野井G	
27	加瀬裕規・脇山一清	在住	
28	広木剛・水沼雄太	在住	
29	佐野匠・大石健太	在住	
30	五十嵐一詞・石田航大	京葉住設	
31	斉藤知之・城坂勝	在住	
32	小川誠一・長與洋徳	CourtRays	
33	小熊雅弘・蛇石真人	在住	
34	小澤孝好・田邉健二	在住	
35	伊藤大輔・安田尚史	在住	
36	八木岡武志・大野隆博	在住	
37	吉野禎章・野澤広次	在勤・船橋うに一ず	
38	川端篤・新井善貴	在住	
39	奥野拓・小畑裕輔	GODAI・在住	
40	前田直寛・前田旭慶	在住	
41	小島克夫・伊藤慎一	在住	
42	酒井大幹・大久保靖	船橋さくら	
43	佐藤秀樹・花田毅	在住	
44	長澤崇之・太田創	在住	
45	鷺谷将・五十嵐武司	在住	
46	高梨秀雄・山本敏弘	在勤	
47	中西剛・山本義郎	ウェストグリーン	
48	宍倉進・篠原圭介	サム・インドア・在住	

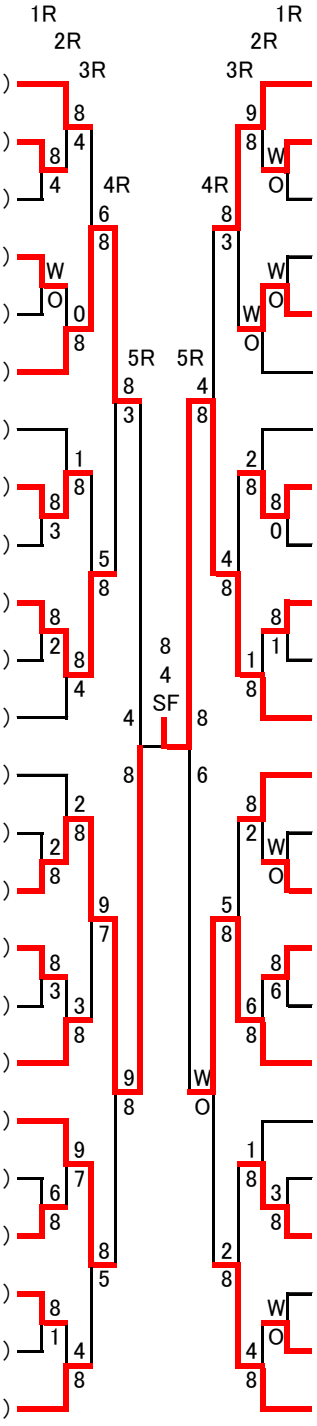

36	八木岡武志・大野隆博	在住	
84	山中男也・小原成就	在住	

F 6 2 7
3 6 5

男子ダブルス B ＜2＞

49	大谷康継・伊藤正章	在住	
50	森山崇・徳田修一	在住	
51	大野浩和・松延勲	在勤	
52	中山康夫・保木隆秀	在住	
53	髙木宏昌・小林敦	在住	
54	小林広治・筒井久和	在住	
55	柳内浩平・山本俊吾	球熱	
56	宍戸敬昭・古閑慎也	在住	
57	佐田英之・渡辺大輔	遥かなる蒼	
58	宮田浩則・桑田和浩	在住	
59	末木忠・松村寿成	在勤・GODAI	
60	滑方郁夫・藤岡伸治	在住	
61	丸山重敏・黒田康之	在住・在勤	
62	栗原浩・加藤範行	在住	
63	荒川秀一・村昭寛	在住	
64	矢川隆志・宮木秀高	在住	
65	増田知晴・河村太郎	在住	
66	平野隆司・明星知宏	在住・在勤	
67	川城正裕・植木竜平	京葉住設	
68	中嶋健二・椎名祥一	在住	
69	太田洋平・峯崎悠太	在勤	
70	浅田賢・吉武新一	GODAI	
71	大川雄一・田中秀明	在住	
72	滝花修史・稲葉智彦	在勤	
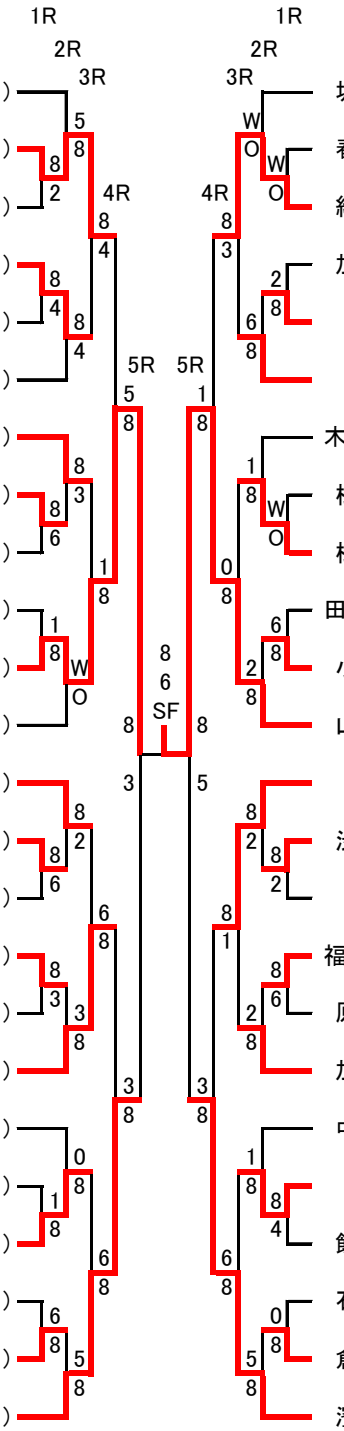
73	坂田憲一・中村大介	在勤	
74	春日清美・武田幸一	在勤・在住	
75	綿引慎一・上内健生	在住	
76	加藤晴彦・三橋真樹	在住	
77	藤崎智久・野口勉	在住	
78	水戸亮・馬場孝太	在住	
79	木内政人・久保田教文	在住	
80	松橋耕治・湯浅直人	在住	
81	松井良太・楡井隆満	在勤	
82	田部井浩一・神谷祐介	在住	
83	小澤佑司・森本佳道	在勤	
84	山中男也・小原成就	在住	
85	中安孝志・平山聡	在住・CourtRays	
86	渋沢健次・堀口幸一	在住	
87	美馬正幸・皆川誠	在住	
88	福崎勝寛・小倉憲太郎	京葉住設・GODAI	
89	原尾勇輝・武田知也	在住	
90	加藤雅俊・加藤俊介	在住	
91	中西晴義・石川滉大	在住	
92	神谷龍・鈴木欧介	在学	
93	飯田貴彦・磯部光弘	在住	
94	石井久行・吉井明人	在住	
95	倉茂孝道・吉沢隆史	在住・在勤	
96	濱田拓馬・濱田隆馬	在住