男子45才ダブルス

1	安田公彦・手賀渉	(	在住・在住	)
2	BYE	(		)
3	高木正貴・浅田賢	(	GODAI	)
4	森武久・梛野翼	(	在住・在住	)
5	嶋田壯生・稲葉隆一	(	在住・在住	)
6	坂田憲一・中村大介	(	在勤・在勤	)
7	高橋暢幸・北野康弘	(	在住・在住	)
8	樋口純平・川原正敬	(	在住・在住	)

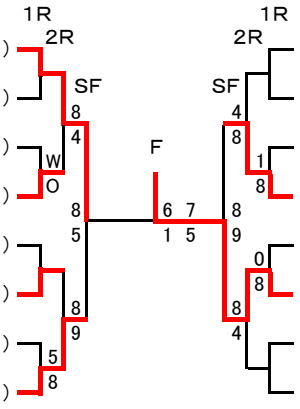

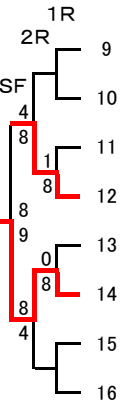

9	畠中大智・武本将成	(	在住・GODAI	)
10	BYE	(		)
11	佐藤義明・永井修	(	在住・在住	)
12	村上雅孝・石川貴文	(	Court Rays・在住	)
13	山田伊知郎・小松良知	(	在住・在住	)
14	前田豊・奥村宣之	(	在勤・在住	)
15	BYE	(		)
16	金子彰宏・水野裕史	(	在勤・在勤	)