男子65才シングルス
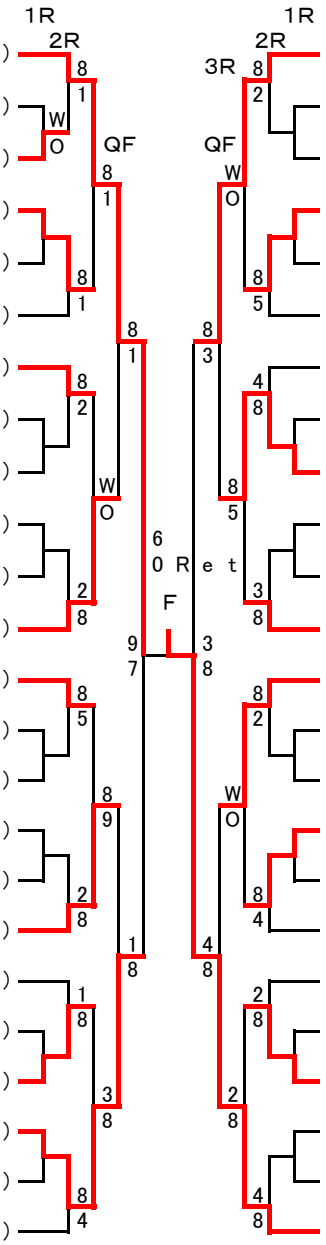
1	笛木誠	ウエストグリーン	
2	山下純成	船橋さくら	
3	富沢宣夫	在住	
4	井上浩一	在住	
5	BYE		
6	瀬戸聖司	GODAI	
7	中西晴義	在住	
8	BYE		
9	山本尚之	在住	
10	田野仁志	在住	
11	BYE		
12	神田一夫	ウエストグリーン	
13	清水聡士	船橋さくら	
14	BYE		
15	廣田豊彦	在住	
16	米井教雄	ウエストグリーン	
17	BYE		
18	栗並秀男	在勤	
19	神崎進	在住	
20	BYE		
21	上野眞一	在住	
22	俣木和人	在住	
23	BYE		
24	大西敏一	ローズヒル	
25	中村祐一	在住	
26	BYE		
27	飯塚真一	在住	
28	小倉徹雄	在住	
29	BYE		
30	柿沼達男	在住	
31	近藤祐充	船橋さくら	
32	BYE		
33	笹村優	ウエストグリーン	
34	水戸辺安男	ローズヒル	
35	BYE		
36	鵜澤政晴	田喜野井	
37	鈴木勝己	ウエストグリーン	
38	BYE		
39	太田武雄	在住	
40	山田直弥	在住	
41	BYE		
42	菅野善行	船橋さくら	
43	中村節夫	在住	
44	BYE		
45	渡邊眞	ローズヒル	
46	高杉恵一	サム・インドア	
47	BYE		
48	鈴木毅	在住