男子65才ダブルス
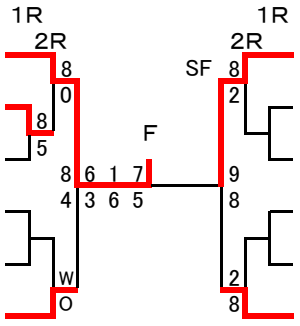
1	清水聡士・合六正	(	船橋さくら・在住	)				7	笛木誠・俣木和人	(	ウェストグリーン・在住)
2	高畠俊弘・下條義章	(	習志野台	)				8	BYE	(	)
3	飯塚真一・鈴木裕	(	在住・在勤	)				9	大西敏一・安西義孝	(	ローズヒル)
4	寺谷猛・高橋良己	(	田喜野井・在住	)				10	佐藤敏晴・磯村辰彦	(	在住・在住)
5	BYE	(		)				11	BYE	(	)
6	鈴木毅・藤田穣	(	在住・在住	)				12	植田高志・鵜澤政晴	(	田喜野井)