男子55才シングルス
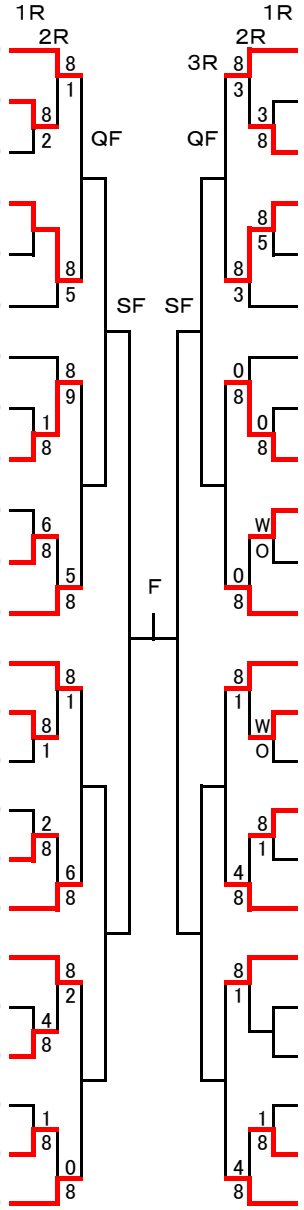
1	中村修	(	在住	)	25	茂木清幸	(	在住	)
2	川村元信	(	在住	)	26	布施浩巳	(	在住	)
3	江本雅美	(	在住	)	27	藤川豊彦	(	在住	)
4	大澤洋一	(	在住	)	28	川原正敬	(	在住	)
5	BYE	(		)	29	佐田正樹	(	在住	)
6	松元栄介	(	在住	)	30	川瀬智	(	在住	)
7	宮木秀高	(	在住	)	31	石原廣昭	(	ローズヒル	)
8	小野文男	(	オールサムズ	)	32	山内康輝	(	在住	)
9	玉井孝志	(	在勤	)	33	丸岡俊介	(	在住	)
10	三島恒夫	(	在住	)	34	牧野英司	(	在住	)
11	半田聡	(	在住	)	35	中村和彦	(	ブルー デニム	)
12	中山潔	(	在住	)	36	森敦	(	ポセイドン	)
13	玉川昌嗣	(	田喜野井	)	37	山本祐嗣	(	在勤	)
14	奥津直人	(	在住	)	38	山本睦之	(	在勤	)
15	竹井広樹	(	在住	)	39	磯野義和	(	在勤	)
16	中嶋智雄	(	在住	)	40	鷺谷将	(	在住	)
17	武藤勝巳	(	船橋さくら	)	41	高木正貴	(	GODAI	)
18	嶋田壯生	(	在住	)	42	神﨑勇	(	田喜野井	)
19	武田幸一	(	在住	)	43	石畑浩司	(	ローズヒル	)
20	奥根三津夫	(	船橋さくら	)	44	BYE	(		)
21	吉川顕史	(	在住	)	45	齊藤正芳	(	在住	)
22	君塚靖	(	在住	)	46	白井宏征	(	在住	)
23	五十嵐武司	(	在住	)	47	海老沼直樹	(	在勤	)
24	小島伸次	(	在住	)	48	中本洋志	(	在勤	)