男子55才ダブルス
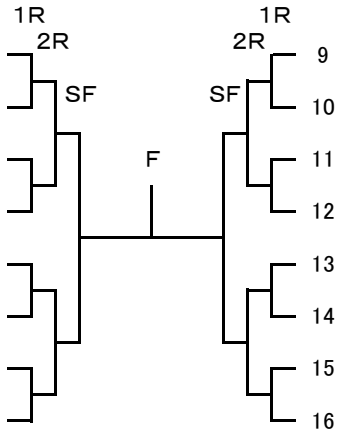
1	中村修・中本洋志	(	在住・在勤)
2	小久保祐二・林研司	(	在住・在住)
3	武田幸一・猪瀬武司	(	在住・在住)
4	安東洋一・小島伸俊	(	ポセイドン)
5	桜井敦・井上道晶	(	ポセイドン・T&B)
6	清水博史・原田勝世	(	在住・在住)
7	中山潔・原裕二	(	在住・在住)
8	手賀渉・安達靖	(	在住・在勤)
9	神﨑勇・小島伸次	(	田喜野井・在住)
10	藤川豊彦・建川正	(	在住・在住)
11	米井教雄・江花照夫	(	ウエストグリーン)
12	中西晴義・上條裕一	(	在住・在住)
13	鈴木孝信・秋山威雄	(	在住・在住)
14	高城武史・石井啓三	(	在住・在住)
15	鷺谷将・五十嵐武司	(	在住・在住)
16	森敦・上内健生	(	ポセイドン・在住)