男子シングルス B その1

1	佐藤学	(	Blowin	)	25	若狭宏明	(	在住	)
2	岩渕陽介	(	在住	)	26	伊藤俊弥	(	在住	)
3	玉井孝志	(	在勤	)	27	山口達司	(	在住	)
4	飯田裕樹	(	在勤	)	28	奥野拓	(	GODAI 船橋	)
5	BYE	(		)	29	BYE	(		)
6	山本完治	(	在住	)	30	中西剛	(	ウエストグリーン	)
7	宮原弘光	(	在住	)	31	堀口和之	(	在住	)
8	BYE	(		)	32	BYE	(		)
9	山内遥平	(	在住	)	33	井手猛	(	在住	)
10	武笠望	(	在住	)	34	山崎伸治	(	在住	)
11	BYE	(		)	35	BYE	(		)
12	中村修	(	在住	)	36	丸山晃司	(	在勤	)
13	山形人士	(	在住	)	37	小島洋介	(	在住	)
14	BYE	(		)	38	堀木俊輔	(	在住	)
15	吉田尚人	(	在住	)	39	荻原健太	(	在住	)
16	神野浩二	(	在住	)	40	最所信也	(	在住	)
17	BYE	(		)	41	BYE	(		)
18	田村健	(	Blowin	)	42	森弘幸	(	在勤	)
19	高士裕朗	(	在住	)	43	近藤高宏	(	在住	)
20	BYE	(		)	44	BYE	(		)
21	工藤与和	(	在住	)	45	高梨孝一	(	在住	)
22	芝田勝	(	在住	)	46	木山昌義	(	在住	)
23	城崎徹平	(	在住	)	47	久保田良介	(	在住	)
24	佐々木文平	(	在住	)	48	多田健	(	在住	)

1R 2R 3R 4R 5R QF SF F

		(		)			(		)
		(		)			(		)

男子シングルス B その2

49	堤大之	在住	
50	友次康輔	在住	
51	棚澤仁	在住	
52	吉富敏之	在住	
53	BYE		
54	長谷川暁	在住	
55	鈴木大二郎	在住	
56	BYE		
57	山口智之	在住	
58	渡邉博紀	在住	
59	BYE		
60	佐藤公昭	在住	
61	稲村朋昇	在住	
62	BYE		
63	村嶋輝雄	ブルーデニム	
64	安田公彦	在住	
65	BYE		
66	茂木和也	在住	
67	茶原英太郎	在住	
68	BYE		
69	五十嵐武司	在住	
70	中山康夫	在住	
71	大野勇樹	在住	
72	野手洋雅	在住	

73	相川充輝	在住	
74	斉藤智輝	在住	
75	金城誠一	T&B	
76	谷口隆一	在住	
77	BYE		
78	花垣俊史	在住	
79	重田正洋	在住	
80	BYE		
81	山田伊知郎	在住	
82	三浦龍一	ポセイドン	
83	BYE		
84	井上知之	在住	
85	園田賢祐	Blowin	
86	鎌田智久	在勤	
87	辻村充利	在住	
88	小畑裕輔	在住	
89	BYE		
90	前田周太郎	在住	
91	籾山正寿	在住	
92	BYE		
93	横田凌	在住	
94	加藤範行	在住	
95	小野洋美	在住	
96	米沢真一	在住	

1R 2R 3R 4R 5F QF 5F 4R 3R 2R 1R

男子シングルス B その3

97	徳田修一	在住	
98	渡邊悠貴	在住	
99	黒田康之	在勤	
100	矢野壮太	在住	
101	BYE		
102	緒方剛	在住	
103	浅田賢	GODAI 船橋	
104	BYE		
105	川田邦彦	在住	
106	浅井佑真	在住	
107	BYE		
108	横井洵哉	在住	
109	増橋慶一朗	在勤	
110	BYE		
111	朝倉正裕	在住	
112	渡辺峻一	在住	
113	BYE		
114	佐藤琢磨	在住	
115	佐藤潔隆	在勤	
116	BYE		
117	後藤智洋	在住	
118	川井勝仁	在勤	
119	上野智裕	在住	
120	藤岡修平	在住	

121	岩崎透	Blowin	
122	前田直寛	在住	
123	西村泰雄	在住	
124	細川利行	在住	
125	BYE		
126	廣底睦雄	在住	
127	山元健	在住	
128	BYE		
129	三浦尚也	在住	
130	齋藤正	在住	
131	BYE		
132	田中信也	在住	
133	有川浩平	在住	
134	溝口直樹	在住	
135	松岡俊樹	在住	
136	村上忍	在住	
137	BYE		
138	藤田憲尚	在住	
139	武田大介	在勤	
140	BYE		
141	長田悟	在住	
142	岡本慎司	在住	
143	荻原潤也	在住	
144	田中秀明	在住	

1R 2R 3R 4R 5R QF 5R 4R 3R 2R 1R

男子シングルス B その4

145	根本隆之	(	習志野台	)
146	荒木絢斗	(	在住	)
147	菊川英樹	(	在住	)
148	宮森健治	(	在住	)
149	BYE	(		)
150	井上拳太郎	(	在住	)
151	田中紺	(	在勤	)
152	BYE	(		)
153	松尾一真	(	在住	)
154	山下祥弘	(	在住	)
155	BYE	(		)
156	石川玄	(	在住	)
157	岡本啓司	(	在住	)
158	BYE	(		)
159	佐藤義明	(	在住	)
160	松本寛	(	在住	)
161	BYE	(		)
162	明角速夫	(	在住	)
163	深石哲也	(	在住	)
164	BYE	(		)
165	宍戸敬昭	(	在住	)
166	恐神寛治	(	在住	)
167	若林貴之	(	在住	)
168	大徳直也	(	在住	)
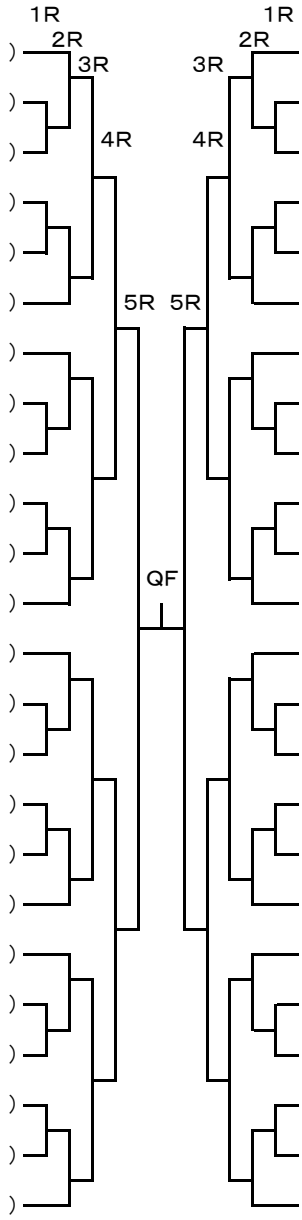
169	堀慎一	(	在勤	)
170	大川裕史	(	在住	)
171	松井良太	(	在勤	)
172	鷺谷将	(	在住	)
173	BYE	(		)
174	唐鎌千里	(	在住	)
175	阿部拓也	(	在住	)
176	BYE	(		)
177	本山武	(	T＆B	)
178	狩野充彦	(	在住	)
179	BYE	(		)
180	中村隆一郎	(	在住	)
181	倉茂孝道	(	在住	)
182	神﨑勇	(	田喜野井	)
183	加藤俊	(	在住	)
184	江村俊典	(	在住	)
185	BYE	(		)
186	武藤勝巳	(	船橋さくら	)
187	小屋野尚彦	(	在住	)
188	BYE	(		)
189	古舘伸	(	在住	)
190	大川雄一	(	在住	)
191	長谷川隆	(	在勤	)
192	小原成就	(	在住	)